DUCATI
PER RIPARAZIONE E RICAMBI
USATE ESCLUSIVAMENTE PRODOTTI

T. I. M. - 11-VIII-1949

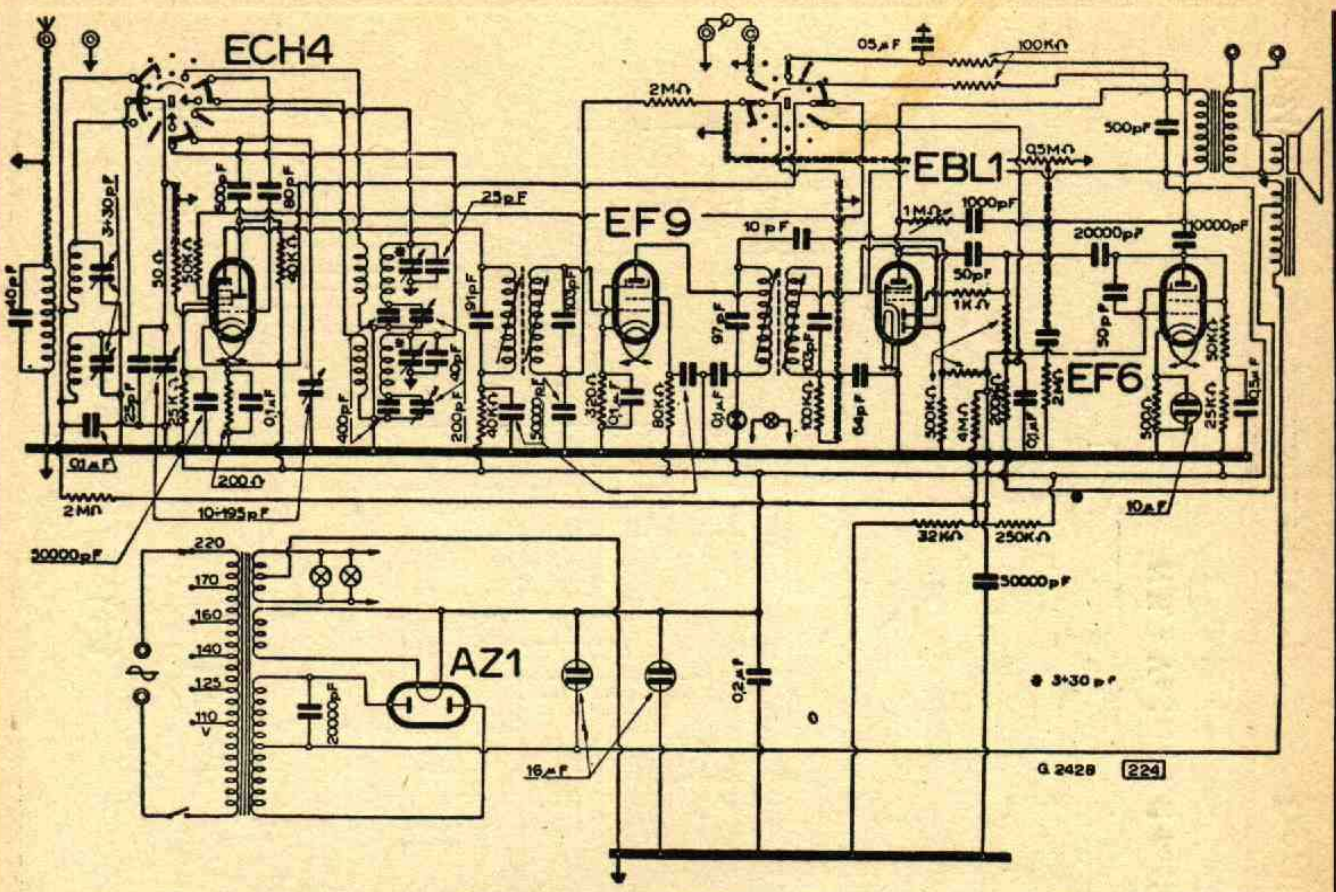

Lo schema elettrico del Philips mod. 478 IV (il 478 è descritto dalla scheda 54).

CIRCUITO D'ANTENNA

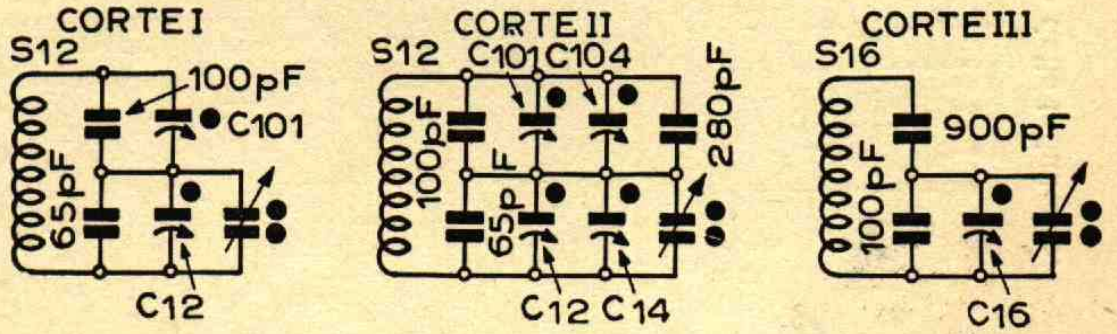

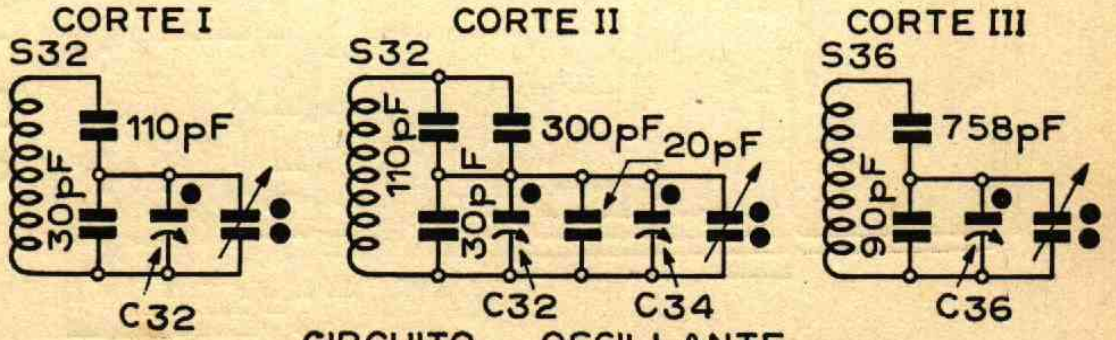

CIRCUITO OSCILLANTE

EM 24-40/B

• 3÷30pF ⁚ 11÷490pF

Il gioco delle induttanze AF del BI 590-A.